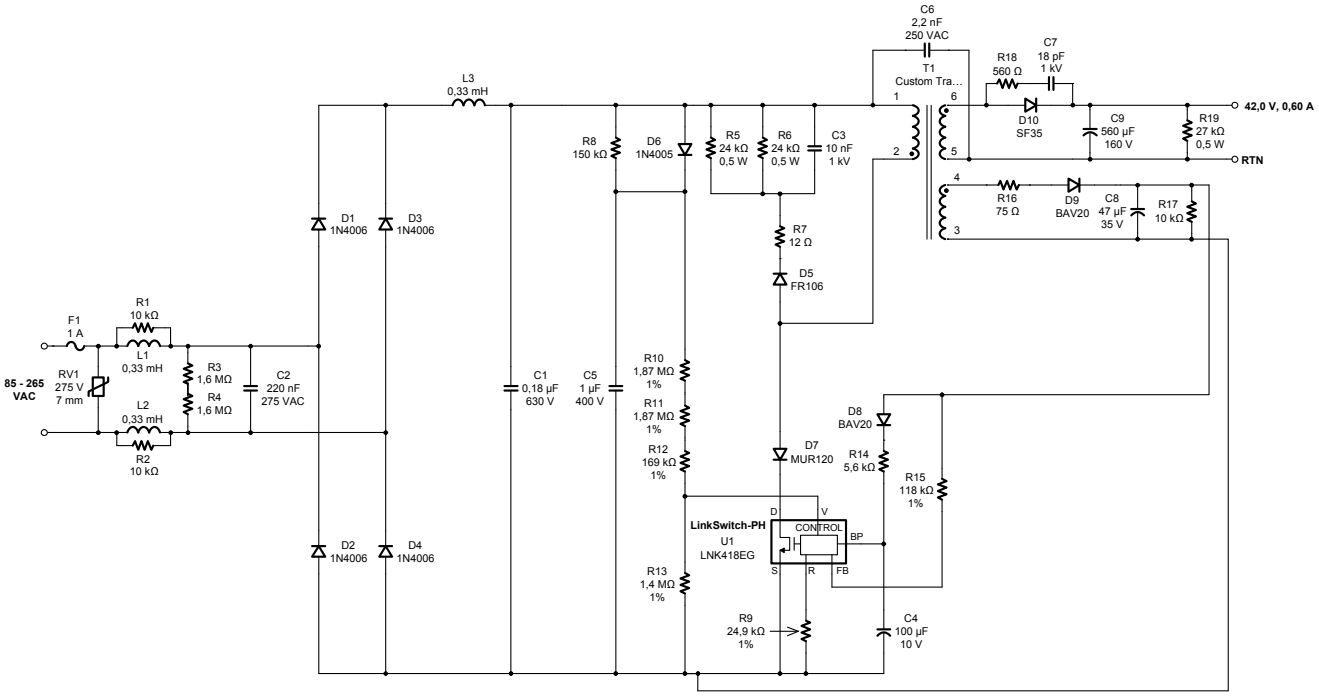
C6
2,2 nF
250 VAC
T1
Custom Tra…
R18
560 Ω
C7
18 pF
1 kV
D10
SF35
C9
560 µF
160 V
R19
27 kΩ
0,5 W
42,0 V, 0,60 A
RTN
L3
0,33 mH
R8
150 kΩ
D6
1N4005
R5
24 kΩ
0,5 W
R6
24 kΩ
0,5 W
C3
10 nF
1 kV
R16
75 Ω
D9
BAV20
C8
47 µF
35 V
R17
10 kΩ
D1
1N4006
D3
1N4006
R7
12 Ω
D5
FR106
F1
1 A
R1
10 kΩ
L1
0,33 mH
85 - 265
VAC
RV1
275 V
7 mm
R3
1,6 MΩ
R4
1,6 MΩ
L2
0,33 mH
R2
10 kΩ
C2
220 nF
275 VAC
C1
0,18 µF
630 V
C5
1 µF
400 V
R10
1,87 MΩ
1%
R11
1,87 MΩ
1%
R12
169 kΩ
1%
D8
BAV20
D7
MUR120
R14
5,6 kΩ
R15
118 kΩ
1%
LinkSwitch-PH
U1
LNK418EG
D
V
CONTROL
BP
S
R
FB
D2
1N4006
D4
1N4006
R13
1,4 MΩ
1%
R9
24,9 kΩ
1%
C4
100 µF
10 V