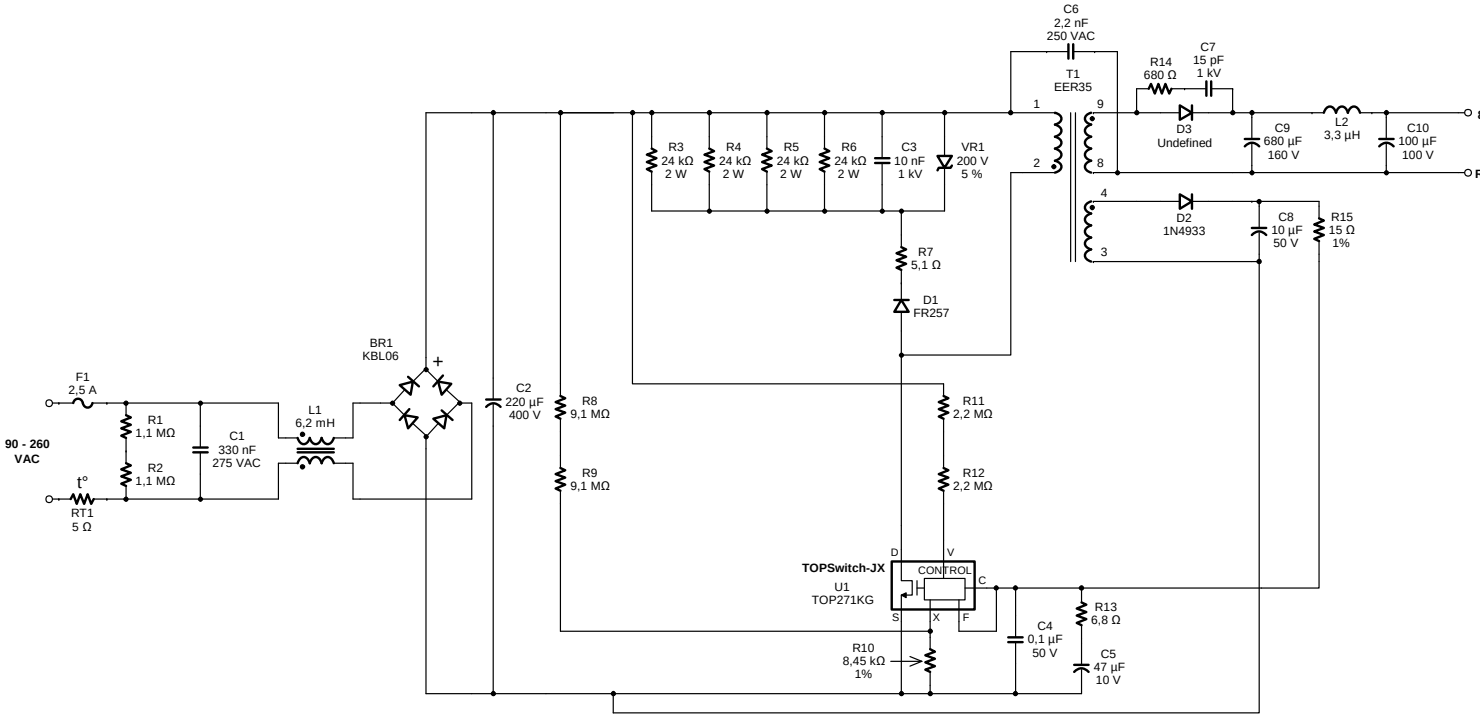
C6
2,2 nF
250 VAC
T1
EER35
R14
680 Ω
C7
15 pF
1 kV
D3
Undefined
C9
680 µF
160 V
L2
3,3 µH
C10
100 µF
100 V
R3
24 kΩ
2 W
R4
24 kΩ
2 W
R5
24 kΩ
2 W
R6
24 kΩ
2 W
C3
10 nF
1 kV
VR1
200 V
5 %
D2
1N4933
C8
10 µF
50 V
R15
15 Ω
1%
R7
5,1 Ω
D1
FR257
BR1
KBL06
F1
2,5 A
90 - 260
VAC
R1
1,1 MΩ
R2
1,1 MΩ
t°
RT1
5 Ω
C1
330 nF
275 VAC
L1
6,2 mH
C2
220 µF
400 V
R8
9,1 MΩ
R9
9,1 MΩ
R11
2,2 MΩ
R12
2,2 MΩ
TOPSwitch-JX
U1
TOP271KG
CONTROL
D
V
C
S
X
F
R13
6,8 Ω
C4
0,1 µF
50 V
C5
47 µF
10 V
R10
8,45 kΩ
1%

82,0 V, 1,40 A

RTN